TYP:

LED MODULE

miniBOX

Typische Anwendungen: Zargenausleuchtungen im Außenbereich

DOPPELSEITIGE PROJEKTE

UMFANGREICHE BETRIEBSTEMPERATUR

AUßENBEREICH

5 Jahre Garantie

DC 12V

50 000h

Das miniBOX Modul ist ein Zargenmodul mit Linse zur Beleuchtung von doppelseitigen Leuchtkästen ab ca. 100 mm Bautiefe. Hierbei erlangen wir trotz seitlicher Einstrahlung eine gleichmäßige Ausleuchtung der Transparente. Die Installation gestaltet sich durch das doppelseitige 3M™ Industrie-Klebetape und Befestigungslöcher sehr einfach. Mittels robustem und optimiertem Kunststoffgehäuse, wird das miniBOX Modul vor mechanischen Beschädigungen geschützt. Durch den IP67 Schutz ist der Einsatz auch im feuchten Außenbereich möglich. Es besteht die Möglichkeit bis zu 21 Module in Reihe zu schalten. Die miniBOX Module können nach jedem dritten Modul getrennt werden. Die Leitungen an denen eine Trennung möglich ist, sind markiert.

MAßE [mm]

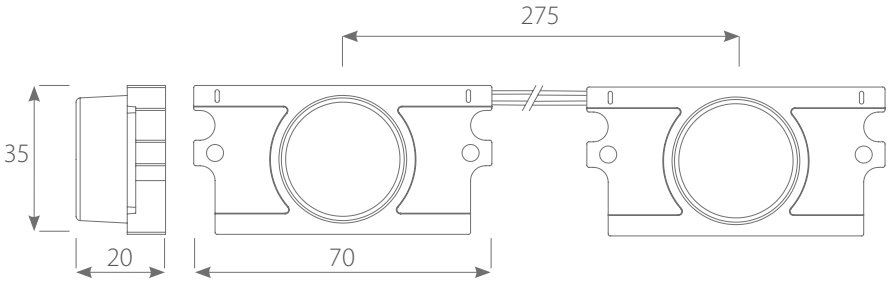

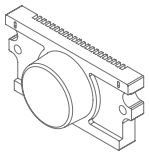

LEDlink

www.ledlink.de

TECHNISCHE DATEN

Typ	miniBOX	
	W6,5K	W4K
Symbol	M162170	M162130
Farbe	weiß 6500K	weiß 4000K
Spannung [V DC]	12	12
Stromstärke [mA]	225	225
Leistungsaufnahme [W]	2,7	2,7
Lichtstrom [lm]	230-240	230-240
Lichtausbeute [lm/W]	85	85
Abstrahlwinkel [°]	20 x 70	20 x 70
Schutzgrad	IP67	IP67
Betriebstemperatur [°C]	-40 - +55	-40 - +55
LEDs	SAMSUNG	SAMSUNG
Module in Reihe [Stk.]	21	21
Teilbar [Stk.]	Je 3. Modul	Je 3. Modul
Lebensdauer [h]	50.000	50.000
Garantie [Monate]	60	60
Verpackung [Stk.]	21	21

ANWENDUNGSBEISPIEL

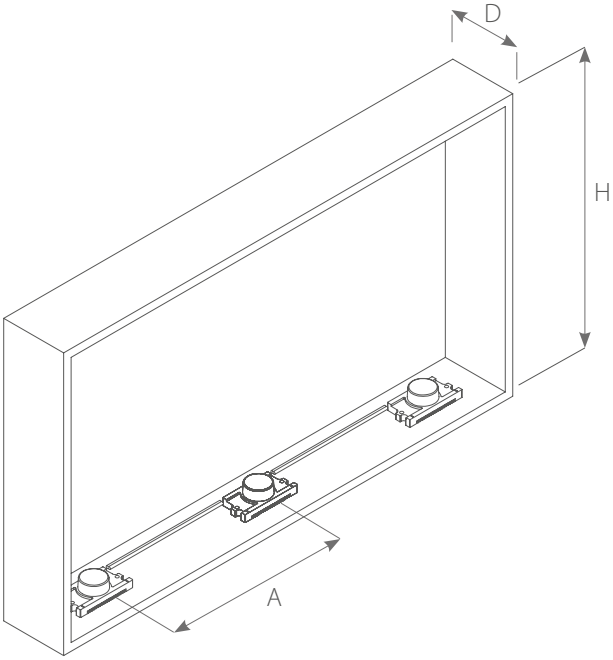

D - Einbautiefe

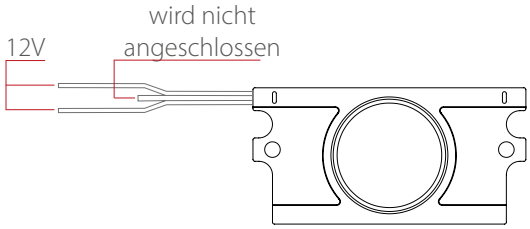

MONTAGEBEISPIEL*

H [mm]	D [mm]	A [mm] *	Anordnung der Module
H<800	min. 100	150	einseitig
800<H<2000	min. 100	150	zweiseitig

* Die Modulabstände (A) können sich je nach Anforderungen des Projektes ändern.

* Nach jedem 3. Modul teilbar. Der Abschnitt ist mit einer roten Linie an der Leitung gekennzeichnet.

INHALTSVERZEICHNIS